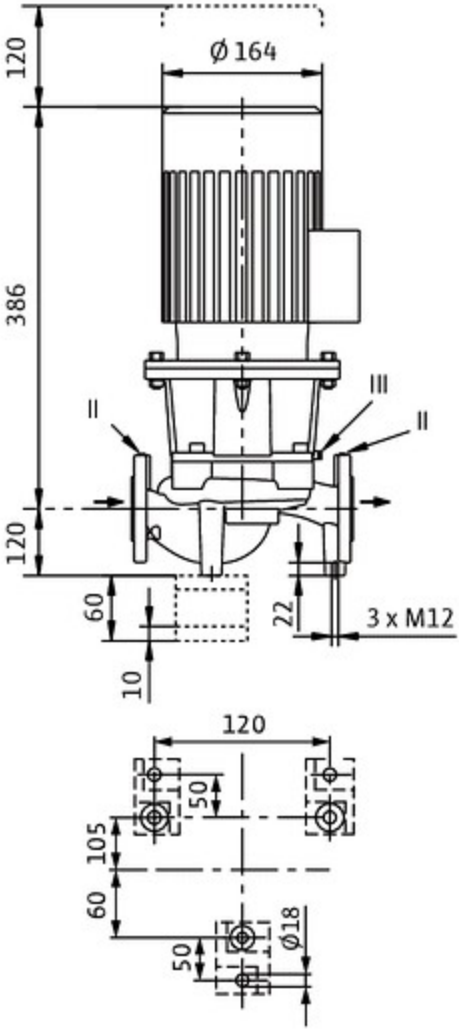
120
Ø 164
386
120
60
10
22
3 x M12
120
50
105
60
50
Ø18

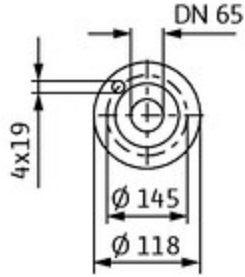
DN 65
4x19
Ø 145
Ø 118

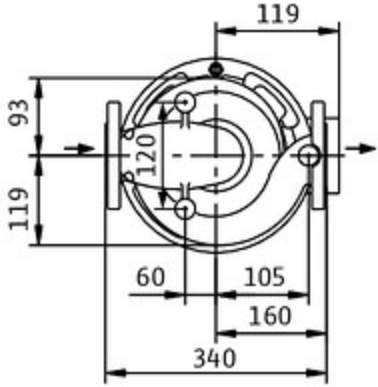
119
93
120
119
60
105
160
340